A0

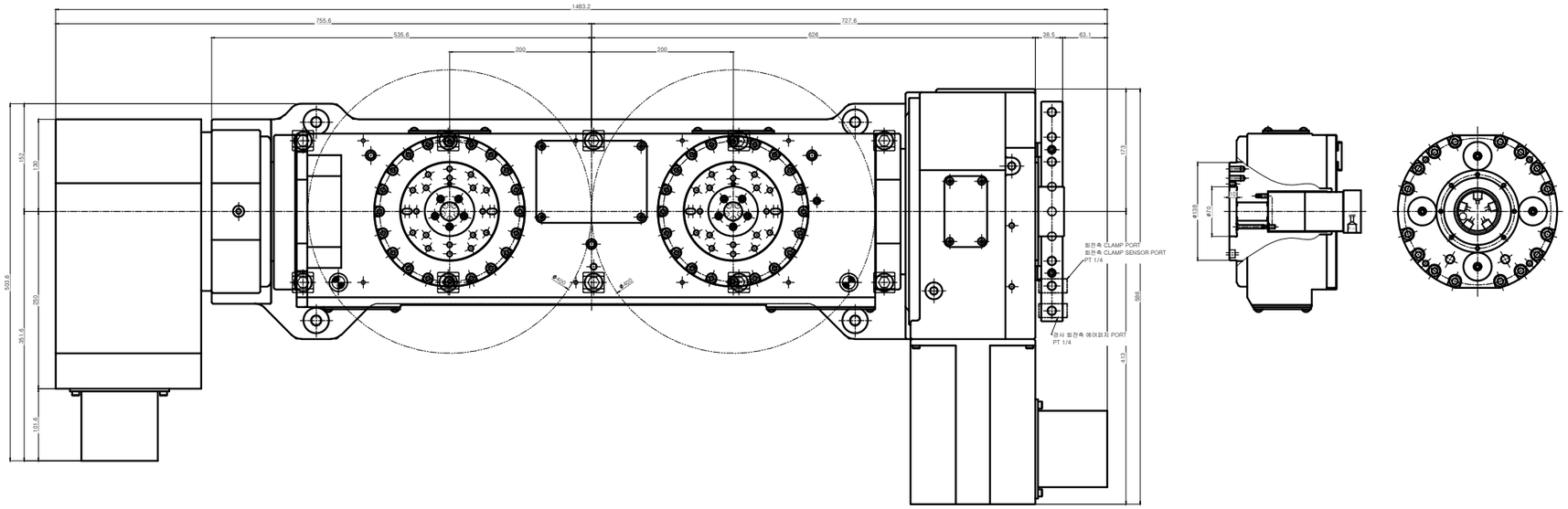

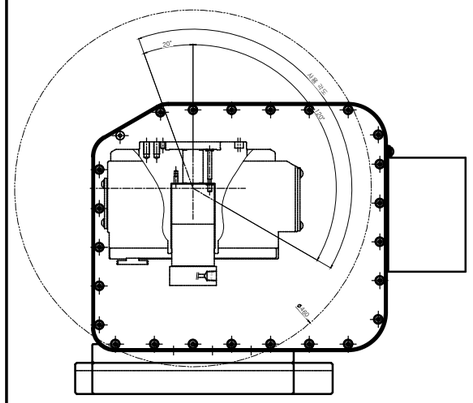

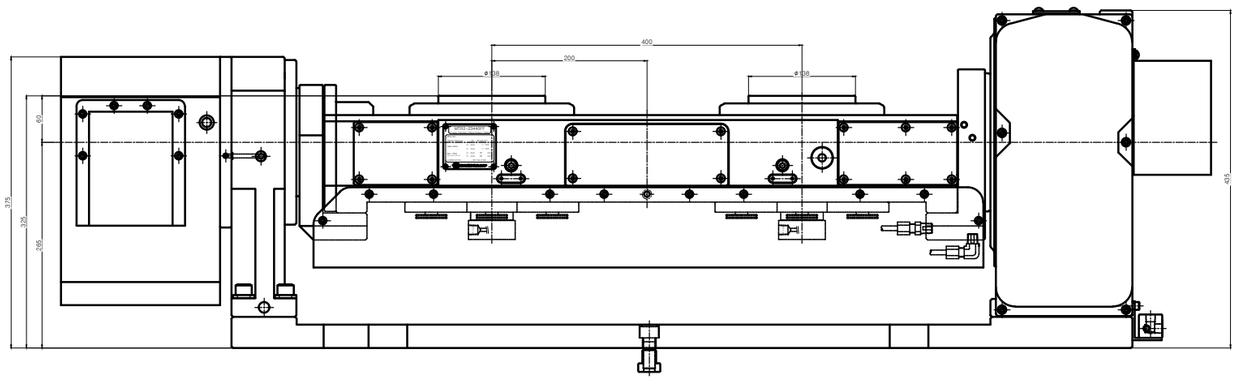

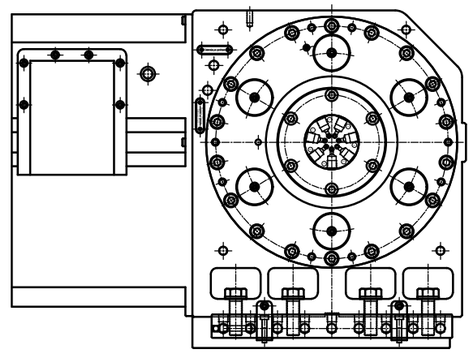

[MTR2-23440FF Specifications]

A축 사양 (경사)	
Tilting Angle	-20° ~ +120°
Clamp Force	1600 N.m
Clamp Pressure	21 ~ 25 kgf/cm²
Gear Ratio	1 / 120
Max. RPM	25 (Motor 3000 min⁻¹)
Servo Motor	ai F8 / 3000

C 축 사양 (회전)	
Rotating Angle	360°
CLAMP FORCE	800 N.m
Clamp Pressure	21 ~ 25 kgf/cm²
Gear Ratio	1 / 120
Max. RPM	25 (Motor 3000 min⁻¹)
Servo Motor	ai F4 / 4000
Work Weight (kgf	Left Axis : 50
	Right Axis : 50

Weight : 520 kgf

승 인		검 토	-	부품명	외 형 도
도 명	NC ROTARY TABLE			도면No	-
도 번	MTR2-23440FF-500-00			부 서	기술 연구소
작 성 일	2016		-	작 성 자	
수 정 일					SAMPULLY